CHASER LW

ROBENS®
OUTDOOR PASSION

GB

Congratulation on your new Robens Tent designed and created to accompany you out into the great outdoors.

Note how you unpack the tent so the process can be reversed to aid packing away.

Follow the instructions for your preferred setup.

Flysheet with Inner setup
1 Spread out the tent and ensure all entrances are closed.

2 Assemble the shock-corded main pole and push through the pole sleeve located in the middle of the flysheet.

3 Place the corner poles in the four inside corner pole sleeves. NOTE: only the two rear pole sleeves if using the Half-flysheet setup.

4 Inset the ends of the poles into the alloy bracket attached to the flysheet and place under tension by tightening the buckles.

5 Insert the ends of the poles into the appropriate pole feet or bottom webbing eyelet attached to the inner.

Half flysheet with Inner setup
Follow the above and then:
6 Release the corner side release (SR) buckles between inner and fly, and the snap buckles between fly and guylines.

7 Attach inner and corner guylines to the corresponding free SR buckle.

8 Place the upper tip of the corner pole in the inner's top eyelet.

9 Roll the loose flysheet to the centre pole and toggle in place.

Inner only setup
Follow 1, 5, 6, 7 and 8 instructions. Then:
10 Completely detach the inner from the flysheet by un-toggling the pins from the rings.

11 Insert the main pole through the rings and the attached rubber stabilisation ring.

Flysheet only setup
Follow 1, 2, 3, 4, 6 and 10 instructions. Then:
12 Remove the guylines from the inner bottom corners – no need to untie as the guylines can be pulled through the loops.

13 Attach guylines to the bottom of the fly using the loops and reattach the SR buckles.

14 Remove the drying line from the inner and attach it to the pegging loops near each end of the main pole. This helps maintain the shape of flysheet when pegging out.

Positioning and tightening – all setups
After positioning, peg out the corners using the cord loops, then the guylines and tighten using the cord cleats.

Please turn over for more tips and information.

Check out www.youtube.com/user/Robenstents for pitching film and tips.

DE

Wir beglückwünschen Sie zum Kauf Ihres neuen Robens Zeltes und wünschen Ihnen, dass Sie hiermit viele schöne Touren machen werden!

Merken Sie sich, wie Sie das Zelt auspacken, damit Sie den Vorgang umkehren und sich so das Einpacken erleichtern können.

Befolgen Sie die Anweisungen für den Aufbau Ihrer Wahl.

Aufbau Überzelt mit Innenzelt
1 Breiten Sie das Zelt aus und stellen Sie sicher, dass alle Eingänge geschlossen sind.

2 Stecken Sie die mit Gummibändern versehene Hauptstange zusammen und schieben Sie sie durch den Stangenkanal, der sich in der Mitte des Außenzelts befindet.

3 Führen Sie die Eckstangen durch die vier inneren Eckstangenkanäle. HINWEIS: nur durch die beiden hinteren Stangenkanäle, wenn Sie das halbe Überzelt aufbauen.

4 Stecken Sie die Stangenenden in die am Überzelt angebrachten Leichtmetall-Halterungen und spannen Sie diese mit den Schnallen.
5 Stecken Sie die Stangenenden in die entsprechenden Stangenfüße oder in die untere Gewebeöse, die am Innenzelt angebracht ist.

Aufbau halbes Überzelt mit Innenzelt
Befolgen Sie die obigen Anweisungen, dann:
6 Lösen Sie die Steckschallen (SR) an den Ecken zwischen Innen- und Überzelt und die Schnappschnallen zwischen Überzelt und Spannseilen.

7 Befestigen Sie das Innenzelt und die Eckspannseile an der entsprechenden freien Steckschnalle.

8 Stecken Sie das obere Ende der Eckstange in die oberste Öse des Innenzelts.

9 Rollen Sie das lose Überzelt zur mittleren Stange hin auf und befestigen Sie es dort.

Aufbau nur Innenzelt
Befolgen Sie die Anweisungen 1, 5, 6, 7 und 8. Dann:
10 Entfernen Sie das Innenzelt vollständig vom Überzelt, indem Sie die Stifte von den Ringen lösen.

11 Führen Sie die Hauptstange durch die Ringe und den angebrachten Stabilisationsring aus Gummi.

Aufbau nur Überzelt
Befolgen Sie die Anweisungen 1, 2, 3, 4, 6 und 10. Dann:
12 Entfernen Sie die Spannseile von den unteren Ecken im Innenzelt – Sie brauchen sie nicht zu lösen, da die Leinen durch die Schlaufen gezogen werden können.

13 Befestigen Sie die Spannseile mit den Schlaufen an der Unterseite des Überzelts und bringen Sie die Steckschnallen wieder an.

14 Entfernen Sie die Trockenleine aus dem Innenzelt und befestigen Sie sie an den Heringsschlaufen an beiden Enden der Hauptstange. Dies hilft, die Form des Überzelts beim Abspannen beizubehalten.

Positionieren und Spannen – alle Aufbauten
Nach der Positionierung zunächst die Ecken mit Heringen an den Seilschlaufen befestigen, danach die Spannseile abspannen und mit den Seilklemmen festzurren.

Für weitere Tipps und Informationen wenden Sie bitte dieses Blatt.

Tipps und Videos zum Aufbau finden Sie auf www.youtube.com/user/Robenstents

DK

Tillykke med dit nye Robens telt, som er designet og udviklet til at følge dig på store oplevelser ude i naturen.

Vær opmærksom på, hvordan teltet pakkes ud, så du kan pakke det ned igen, i den omvendte rækkefølge.

Følg vejledningen for den ønskede opstilling.

Oversejl med indertelt
1 Fold teltet ud, og sørg for, at alle indgange er lukkede.

2 Saml midterstangen, og skub den gennem kanalen i midten af oversejlet.

3 Sæt hjørnestængerne i de fire indvendige kanaler i hjørnerne. NB: Kun de to bagerste kanaler, hvis du vil have en opstilling med halvt oversejl.

4 Placér stængernes ender i den legerede klampe, som er fastgjort til oversejlet, og stram op ved hjælp af spænderne.

5 Placér stængernes ender i de respektive stangfødder eller de nederste lærredssnøreringe, der er fastgjort til inderteltet.

Halvt oversejl med indertelt
Følg ovenstående vejledning og derefter:
6 Slæk SR-spænderne i hjørnesiderne mellem indertelt og sejl, og klikspændet mellem sejl og barduner.

7 Fastgør indertelt og hjørnebarduner til det tilhørende ledige SR-spænde.

8 Placér den øverste spids af hjørnestangen i inderteltets øverste snørering.

9 Rul det løse oversejl ind til midterstangen, og fastgør det.

Kun indertelt
Følg vejledningerne 1, 5, 6, 7 og 8. Derefter:
10 Frigør inderteltet helt fra oversejlet ved at frigøre stifterne fra ringene.

11 Før midterstangen ind gennem ringene og den medfølgende stabiliserende gummiring.

Kun oversejl
Følg vejledningerne 1, 2, 3, 4, 6 og 10. Derefter:
12 Fjern bardunerne fra inderteltets nederste hjørner – de skal ikke bindes op, da bardunerne kan trækkes gennem løkkerne.

13 Gør bardunerne fast til bunden af oversejlet ved hjælp af løkkerne, og sæt SR-spænderne på igen.

14 Fjern tørresnoren fra inderteltet, og sæt den fast på stropperne til pløkkerne ved begge ender af midterstangen. Det hjælper til at bevare formen på oversejlet, mens man slår pløkker i.

Placering og opspænding – alle opstillinger
Når opstillingen er klaret, sættes pløkker fast i alle hjørner ved hjælp af stropperne, herefter barduner, og til sidst strammes op ved hjælp af stropklemmerne.

Se næste side for flere tips og oplysninger.

Se opstillingsfilm og tips på www.youtube.com/user/Robenstents

FR

Félicitations pour l'achat de votre nouvelle tente Robens, conçue et créée pour vous accompagner dans vos excursions en pleine nature.

Faites attention à la manière dont vous déballez votre tente, car le processus pourra être inversé pour la ranger.

Suivez les instructions correspondant à votre configuration préférée.

Montage double-toit avec tente intérieure
1 Étalez la tente et assurez-vous que toutes les entrées sont fermées.

2 Assemblez l'arceau principal à cordon de serrage et passez-le dans le fourreau situé au milieu du double-toit.

3 Placez les arceaux d'angle dans les quatre fourreaux intérieurs d'angle. REMARQUE : seulement les deux fourreaux arrière en cas d'utilisation de la configuration Moitié du double-toit.

4 Insérez les extrémités des arceaux dans le support en alliage fixé au double-toit et mettez-les sous tension en serrant les boucles.

5 Insérez les extrémités des arceaux dans le bon pied ou l'œillet inférieur en tissu fixé à la tente intérieure.

Montage moitié du double-toit avec tente intérieure
Suivez les instructions ci-dessus puis :
6 Détachez les attaches latérales de dégagement d'angle (SR) entre la tente intérieure et le double-toit et les attaches rapides entre le double-toit et les cordes.

7 Fixez les cordes de la tente intérieure et d'angle à l'attache SR libre correspondante.

8 Placez la pointe supérieure de l'arceau d'angle dans l'œillet supérieur de la tente intérieure.

9 Roulez le double-toit détaché vers l'arceau central et fixez-le.

Montage tente intérieure seule
Suivez les instructions 1, 5, 6, 7 et 8 puis :
10 Détachez entièrement la tente intérieure du double-toit en retirant les goupilles des anneaux.

11 Insérez l'arceau principal à travers les anneaux et l'anneau de stabilisation en caoutchouc fourni.

Montage double-toit seul
Suivez les instructions 1, 2, 3, 4, 6 et 10 puis :
12 Retirez les cordes des angles inférieurs de la tente intérieure – inutile de les détacher, car les cordes peuvent être passées à travers les boucles

13 Fixez les cordes au sol du double-toit en utilisant les boucles et fixez à nouveau les attaches SR.

14 Retirez la corde de séchage de la tente intérieure et fixez-la aux boucles à proximité de chaque extrémité de l'arceau principal. Cela aide à maintenir la forme du double-toit lors de l'extension.

Positionner et serrer – toutes les configurations
Après le positionnement, étendez les angles en utilisant les boucles, puis les cordes et serrez en utilisant les taquets.

Consultez le verso de cette notice pour plus d'informations et de conseils.

Allez sur www.youtube.com/user/Robenstents pour découvrir une vidéo et des conseils de montage.

NL

Gefeliciteerd met uw nieuwe Robens tent, ontworpen voor jarenlange trouwe dienst in het open veld!

Let goed op als je de tent uitpakt, zodat je hem in omgekeerde volgorde weer precies zo kan inpakken.

Volg deze aanwijzingen voor de opzet die je wenst.

Buitentent met Binnentent opzetten
1 Spreid de tent uit en zorg ervoor dat alle ingangen dicht zijn.

2 Zet de centrale tentstok met elastiek in elkaar en duw hem door de stoksleuven die in het midden van het tentdoek zitten.

3 Voer de hoekstokken door de vier sleuven die aan de binnenkant van het zeil zitten. LET OP: alleen de twee achterste als je hem opzet in de Halve Buitent-setup.

4 Steek de stokken in de aluminium oogjes die aan het einde van het bandje aan de buitentent zitten, en span ze door de riempjes aan te trekken.

5 Steek het uiteinde van de stokken in de juiste stokvoeten of het onderste oogje dat aan de band van de binnentent vast zit.

Halve Buitentent met Binnentent setup
Volg bovenstaande, vervolgens:
6 Maak de riempjes aan de hoeken, de side release (SR) gespen, los, die tussen de binnen en de buitentent zitten en open de gespen van de scheerlijnen.

7 Maak de scheerlijnen aan de hoeken van de binnentent vast aan de vrije SR gespen.

8 Steek het uiteinde van hoekstok in het oogje aan riempje aan de bovenkant van de binnentent.

9 Rol het losse gedeelte van de buitentent tot aan de middelste stok op en zet het met het houtje-touwtje systeem vast

Alleen de binnentent opzetten
Volg stappen 1, 5, 6, 7 en 8. Vervolgens:
10 Maak de binnentent volledig los van de buitentent door de palletjes uit de ringen te halen.

11 Voer de centrale tentstok door de ringetjes en de rubberen stabilisatie ring.

Alleen Buitentent opzetten
Volg stappen 1, 2, 3, 4, 6 en 10. Vervolgens:
12 Haal de scheerlijnen van de onderste hoeken aan de binnenkant af - ze hoeven niet losgeknoopt te worden, omdat ze door de lussen gehaald kunnen worden.

13 Bevestig de scheerlijnen aan de onderkant van de buitentent met behulp van de lussen en maak de SR gespen weer vast.

14 Haal de drooglijn van de binnentent af en trek hem door de haringlusjes bij het einde van de centrale stok. Dit helpt de vorm van de buitentent vast te houden bij het vastzetten met de haringen.

Neerzetten een instellen – alle set-uppen
Nadat de tent neergezet is op de juiste plek, steek haringen vast op de hoeken door de lusjes, zet dan de scheerlijnen vast en span ze met strak met de koordklemmen.

Sla de bladzijde om voor meer tips en informatie.

Ga naar www.youtube.com/user/Robenstents voor een video en tips over het opzetten van tenten.

CZ

Gratulujeme k nákupu nového stanu společnosti Robens, jenž byl navržen a vytvořen tak, aby vás provázel úžasnou přírodou.

Při rozbalování stanu věnujte pozornost jednotlivým krokům, abyste je dokázali v opačném pořadí zopakovat při balení.

Postupujte podle pokynů pro vámi požadované provedení.

Provedení plachty s vnitřním stanem
1 Rozložte stan a zavřete všechny vchody.

2 Sestavte hlavní stanovou tyč s gumičkou a protlačte ji pouzdrem na tyč uprostřed plachty.

3 Umístěte rohové tyče do čtyř rohových pouzder na tyče uvnitř stanu. POZNÁMKA: použijte pouze dvě zadní pouzdra na tyče, pokud zvolíte provedení poloviční plachty.

4 Vložte konce tyčí do kovového držáku připevněného k plachtě a napněte ji utažením přezek.

5 Konce tyčí zasuňte do příslušných patek pro stanové tyče nebo spodního popruhu s očkem připevněného k vnitřnímu stanu.

Provedení poloviční plachty s vnitřním stanem
Postupujte podle návodu výše a poté:
6 Zatlačte na boky zásuvné přezky (ZP) mezi vnitřním stanem a plachtou a přezky mezi plachtou a stanovými šňůrami.

7 Připevněte vnitřní stan a rohové stanové šňůry k odpovídající volné ZP.

8 Umístěte horní špičku rohové tyče do horního očka vnitřního stanu.

9 Srolujte volnou plachtu ke středové tyči a upevněte ji na místo.

Provedení pouze vnitřního stanu
Postupujte podle pokynů 1, 5, 6, 7 a 8. Poté:
10 Zcela odpojte vnitřní stan od plachty vyjmutím kolíků z kroužků.

11 Prostrčte hlavní tyč kroužky a gumovým stabilizačním kroužkem.

Provedení pouze plachty
Postupujte podle pokynů 1, 2, 3, 4, 6 a 10. Poté:
12 Odstraňte stanové šňůry z dolních rohů vnitřního stanu – není třeba je rozvazovat, protože je možné je protáhnout poutky.

13 Pomocí poutek připevněte stanové šňůry ke spodní části plachty a znovu připevněte ZP.

14 Odstraňte sušicí šňůru z vnitřního stanu a připevněte ji k poutkům pro kolíky poblíž každého konce hlavní tyče. To pomůže zachovat tvar plachty při upevňování pomocí kolíků.

Umístění a utažení – všechna provedení
Po umístění upevněte pomocí kolíků a poutek pro gumičky rohy, poté stanové šňůry a utáhněte pomocí zarážek.

Chcete-li získat další tipy a informace, obraťte list.

Podívejte se na www.youtube.com/user/Robenstents pro více filmů a tipů.

NO

Gratulerer med ditt nye Robens-telt, designet og utviklet for å være med deg ut i naturen.

Legg merke til hvordan du pakker ut teltet, slik at du kan gjøre prosessen omvendt når du skal pakke det ned igjen.

Følg instruksjonene for ditt foretrukne oppsett.

Sette opp yttertelt med innertelt
1 Spre teltet utover og sjekk at alle innganger er lukket.

2 Sett sammen den støtbeskyttede hovedstangen og skyv den gjennom stangkanalen i midten av yttertelt.

3 Plasser hjørnestengene i de fire innvendige stangkanalene i hjørnene. MERK: Bare to av de bakre stangkanalene hvis du bruker oppsettet med halvt yttertelt.

4 Før inn endene av stengene i legeringsbraketten som er festet til yttertelt og stram til ved å stramme spennene.

5 Før inn endene av stengene i de tilhørende stangføttene eller bunndukens hullring som er festet til innertelt.

Sette opp halvt yttertelt med innertelt
Følg instruksjonene ovenfor og fortsett som følger:
6 Løsne strammespennene på hjørnesiden mellom inner- og yttertelt, og smekkspennene mellom ytterteltet og bardunene.

7 Fest innerteltet og hjørnebardunene til den tilhørende ledige strammespennen.

8 Plasser den øvre tuppen av hjørnestangen i innerteltets øvre hullring.

9 Rull det løse ytterteltet mot midtstangen og fest det der.

Sette opp bare innerteltet
Følg nr. 1, 5, 6, 7 og 8 i instruksjonen. Deretter:
10 Frigjør innerteltet helt fra ytterteltet ved å løsne pinnene fra ringene.

11 Før inn hovedstangen gjennom ringene og den festede stabiliseringsringen i gummi.

Sette opp bare ytterteltet
Følg nr. 1, 2, 3, 4, 6 og 10 i instruksjonen. Deretter:
12 Fjern bardunene fra innerteltets nedre hjørner – det er ikke nødvendig å knyte opp, for bardunene kan trekkes gjennom pluggfestene.

13 Fest bardunene til bunnen av ytterteltet ved å bruke pluggfestene og feste strammespennene på nytt.

14 Fjern tørkesnoren fra innerteltet og fest den til pluggfestene nær hver ende av hovedstangen. Dette bidrar til å opprettholde ytterteltets form når pluggene festes.

Posisjonering og stramming – alle oppsett
Etter posisjonering setter du plugger i hjørnene ved å bruke pluggfestene. Deretter setter du plugger i bardunene og strammer dem ved hjelp av bardunstrammerne.

Snu for flere tips og informasjon.

Se www.youtube.com/user/Robenstents for film av hvordan telt slås opp og tips.

Fly & Inner

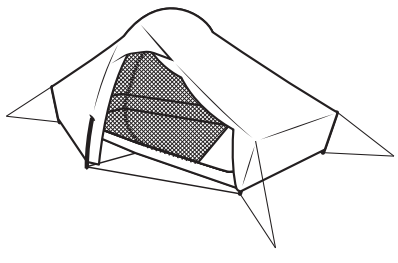

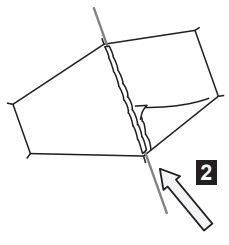

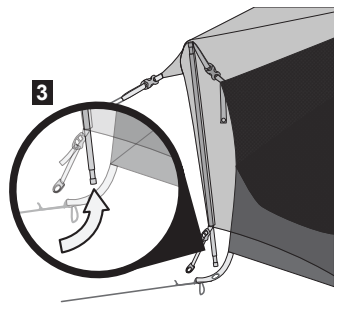

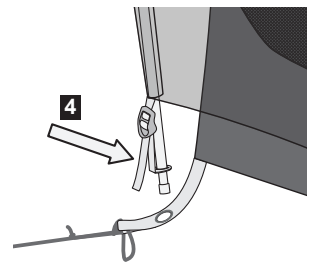

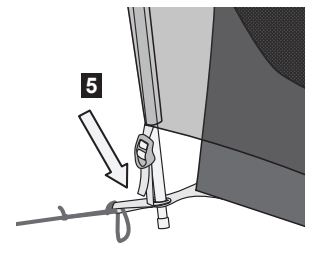

Half fly

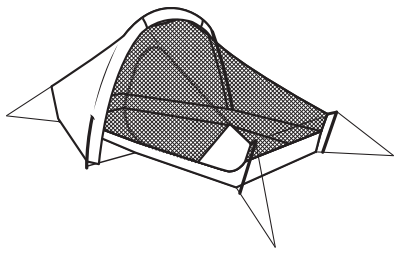

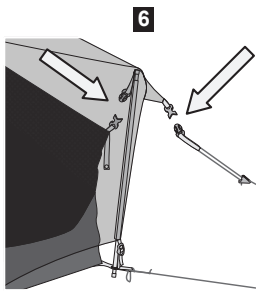

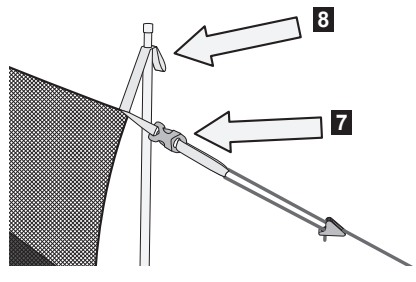

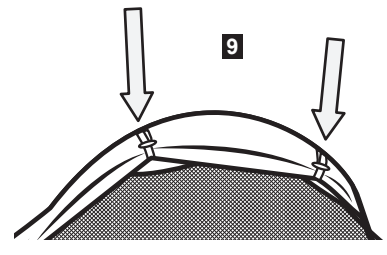

Inner only

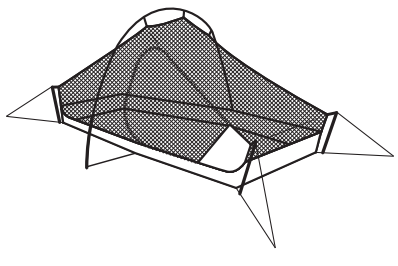

Fly only

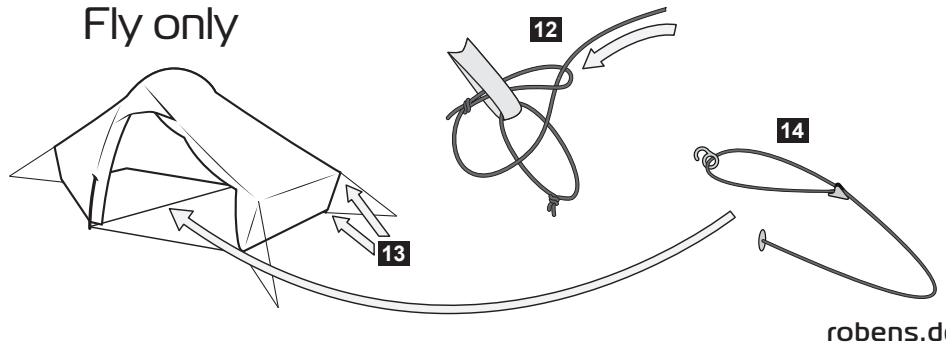

© 2024 Oase Outdoors ApS

robens.de
robens.co.uk

GB

Cleaning and maintenance tips
Get the most out of your camping trip by having a trial run, putting up and taking down your new tent in order to know it before you use it for the first time.

Under certain weather conditions, condensation can occur on the inside surfaces of your tent. To help prevent this you must remove wet clothes etc., increase ventilation or erect your tent on a PVC mat.

Condensation should not be confused with leakage
The flysheet is made of waterproof material. To prevent water from seeping through the flysheet avoid touching the inside surface in rainy weather conditions.

When erecting your tent, do not secure it too tightly, otherwise it will not be able to adapt to varying wind and weather conditions.

If strong winds are expected, replace the normal tent pegs with storm pegs. Do not use guylines to pull out the tent pegs. For stony or hard ground stronger U-form pegs are recommended.

Insecticides must not be sprayed in or on the tent as they may damage the fabric and coating!
When taking down and packing the tent, it must be completely dry to avoid mildew/rotting. We recommend that after use all metal poles be lightly greased with a nonacidic oil.

Remove dirt from the tent with a soft sponge and pure water. Never wash the tent in a washing machine and never have it dry-cleaned.

Store the tent in a dry place.

Even though we have used special waterproof thread for all seams, we recommend that you use a seam sealer or a waterproof spray at regular intervals for all seams around the zips and toggles, these seams are some of the weaker points on your tent as there can be a lot of tension around them.

Please note that the tape may come off after prolonged exposure to the sun. If this happens you can repair your tent by removing loose tape and use a seam sealer and waterproof spray to re-seal seams. Be aware that (UV) ultraviolet rays will damage your tent if you expose it to direct sunlight for longer periods of time.

If your tent has a mud valance never use it to adjust the tent or use the mud valance to pull the tent pegs out. The mud valance is one of the weaker points on the tent as it is only designed to keep wind and water out of the living and storage area.

Taking down your tent
When detachable take out the groundsheet and clean it if necessary with a sponge and water. Clean dirty floors the same way. (Allow it to dry before packing the tent).
If the inner tent is wet or dirty, take it out and clean it, the tent can be packed down with or without the inner tent inside.

Then start to unpeg the tent and the guylines. Gently remove the poles from the pins and then gently push the poles through the sleeves. Do not pull the poles through!
You are now ready to fold the tent. Try to fold it so you have all metal pins/rings at one side (to prevent them from making holes in the flysheet).

When you have folded the tent, measure it with the carrybag to make sure it is not too wide. You should now be able to roll the tent round the poles in their pole bag and fit it into the Robens carrybag.

DE

Tipps für Reinigung und Pflege
Wir raten Ihnen, Ihr neues Zelt erst einmal probeweise aufzubauen, um es richtig kennen zu lernen.

Unter gewissen Wetterbedingungen kann an den Innenseiten des Überzeltes Kondensationsnässe auftreten. Um dies zu verhindern, trocknen Sie keine nasse Kleidung im Zelt, sorgen Sie für gute Belüftung oder bauen Sie ihr Zelt auf einer PVC-Plane auf.

Kondensationsnässe darf nicht mit Undichtigkeit verwechselt werden.
Das Überzelt ist aus wasserabstoßendem Material hergestellt. Vermeiden Sie, bei Regenwetter die Innenseite des Überzeltes zu berühren, weil hierdurch die Dichtigkeit beeinträchtigt werden könnte.

Spannen Sie das Zelt nicht zu stark, da es sich dann nicht mehr an wechselnde Wetter- und Windbedingungen anpassen kann. Wenn starker Wind zu erwarten ist, verwenden Sie Sturmheringe. Ziehen Sie die Heringe nicht mit den Sturmleinen aus dem Boden. Bei steinigem oder hartem Untergrund benutzen Sie bitte stabilere U-förmige Heringe.

Insekten-Sprays dürfen nicht im oder am Zelt benutzt werden.
Beim Abbau und Verpacken muss das Zelt totaltrocken sein, um Fäulnis zu verhindern. Wir empfehlen, die Stahlstangen vor dem Verpacken dünn mit einem säurefreien Öl einzureiben. Beseitigen Sie Schmutz mit einem weichen Schwamm und klarem Wasser. Waschen Sie niemals das Zelt in einer Waschmaschine und benutzen Sie keinen Wäschetrockner.

Lagern Sie das Zelt trocken.

Obwohl wir speziellen wasserabweisenden Nähfaden benutzen, raten wir, die Nähte an Reißverschlüssen und Befestigungsknebeln gelegentlich mit einem Nahtdichter oder wasserabweisendem Spray zu behandeln, da diese Punkte besonders stark belastet sind.

Nach langer Sonneneinstrahlung kann sich eventuell das Nahtdichtungsband lösen. Sollte dies geschehen, entfernen Sie bitte das Band an den defekten Stellen und benutzen Sie Nahtdichter und Imprägnier-Spray.

Beachten Sie bitte, dass UV-(ultraviolette)- Strahlen Ihr Zelt beschädigen, wenn es über längere Zeit direktem Sonnenlicht ausgesetzt ist.

Fals Ihr Zelt über einen Erdstreifen verfügt ziehen Sie bitte nie daran, um die Position des Zeltes zu verändern oder die Heringe herauszuziehen. Der Erdstreifen ist nicht für diese Belastungen ausgelegt, sondern soll lediglich Wind und Regen von der Wohn- und Lagerfläche fernhalten.

Abbau des Zeltes
Falls Ihr Zelt über einen herausnehmbaren Boden verfügt, nehmen Sie diesen heraus und reinigen Sie ihn mit einem Schwamm und Wasser. Eingenähte Böden können Sie ebenso reinigen. (Lassen Sie die Bodenplane trocknen, bevor Sie das Zelt verpacken).

Falls das Innenzelt feucht oder verschmutzt ist, sollten Sie es herausnehmen und reinigen. Das Zelt kann ggf. auch ohne Innenzelt eingepackt werden.

Ziehen Sie dann die Heringe am Zelt und an den Spannleinen heraus. Ziehen Sie die Stangenvorsichtig von den Stiften und schieben Sie die Stangen dann behutsam durch die Stangenkanäle. Die Stangen **nicht** durch die Stangenkanäle ziehen! Jetzt können Sie das Zelt zusammenlegen. Falten Sie es so zusammen, dass sich alle Metallstifte/-ringe auf einer Seite befinden um zu verhindern, dass sie sich durch das Überzelt bohren Verwenden Sie die Packtasche als Maß für das Zusammenlegen des Zeltes. Jetzt können Sie das Zelt um die Tasche mit den Stangen wickeln und es dann in der Robens Packtasche verstauen.

DK

Rengørings- og vedligeholdelsestips
Få det bedste ud af campingturen, ved at prøveopstille teltet før du tager af sted for at kunne lære det at kende.

Under visse vejrforhold kan der opstå kondens på indersiden af dit telt. For at forhindre dette bedst muligt er det vigtigt, at vådt tøj etc. fjernes fra teltet. Sørg ligeledes for at få luftet ud i teltet eller sørg for at opstille teltet på et plastikunderlag.

Kondens er ikke det samme som utæthed i teltet.
Oversejlet er fremstillet af vandtæt materiale. Undgå derfor i regnvejr at berøre indersiden af oversejlet for at undgå utætheder. Opstram aldrig teltet fuldstændigt, da dette ikke giver teltet mulighed for tilpasning til vejr og vind.

Ved udsigt til kraftig blæst udskiftes pløkkerne med specielle stormpløkker. Træk ikke pløkker op af jorden med bardunerne. Til stenede eller hårde jorde anbefales kraftigere u-formede pløkker.

Insektmiddel må ikke sprøjtes i eller på teltet.
Ved nedtagning og sammenlægning af teltet vær opmærksom på at teltet skal være helt tørt for at undgå forrådnelse. Vi anbefaler at man efter brug indsmører alle metalstænger i syrefrit olie.

Snavs på teltet fjernes med en blød svamp og rent vand. Vask aldrig teltet i vaskemaskine og anvend aldrig kemisk rensning.

Opbevar teltet tørt.

Vær opmærksom på at tapen ved syningerne efter gentagen brug kan løsne sig. Sker dette repareres teltet ved at fjerne det tape, der har løsnet sig og bruge en seam sealer samt en imprægneringsspray til at tætne syningerne igen.

Man skal være klar over, at solens ultraviolette stråler kan beskadige oversejlet på teltet, hvis det er udsat for længere tids placering direkte i solen.

Hvis dit telt har græskant må du aldrig trække i den for at rette teltet til. Græskanten på teltet er ikke lavet til, at man kan trække i den, den er udelukkende designet til at kunne holde blæst og vand udenfor teltet.

Nedtagning af teltet
Hvis udtageligt, tag da bunden ud af teltet og rengør, hvis nødvendigt, med en svamp og vand. Rengør beskidte gulve på samme måde. (Tillad det at tørre før teltet pakkes sammen).

Hvis inderteltet er vådt eller beskidt, tages det ud og rengøres. Teltet kan pakkes ned med eller uden inderteltet indeni.

Start med at tage pløkkerne op – både fra stropperne og bardunerne. Stængerne tages forsigtigt fra pindene og skubbes forsigtigt gennem kanalerne på teltet. Stængerne må ikke trækkes ud.

Nu er du klar til at folde teltet sammen. Forsøg at folde teltet så du har alle metalpinde og –ringe på en side (for at undgå at de laver huller i overteltet).

Når teltet er foldet sammen måles det ud i forhold til transporttasken, for at sikre, at det ikke bliver for bredt. Det er nu muligt at rulle stængerne i deres pose ind i teltet og anbringe det i Robens transporttasken.

FR

Conseils de nettoyage et d'entretien
Tirez le meilleur parti de votre tour de camping en vous exerçant à monter et à démonter votre nouvelle tente pour la connaître avant de l'utiliser pour la première fois.

Dans certaines conditions météorologiques, de la condensation peut se former sur les surfaces intérieures de votre tente. Comme mesure préventive, sortez les vêtements mouillés, etc., augmentez la circulation d'air ou montez votre tente sur un tapis de PVC.

La condensation ne doit pas être confondue avec une fuite.
Le double-toit est fait d'un tissu imperméable. Pour éviter que l'eau ne traverse le double-toit, ne touchez pas la surface intérieure lorsqu'il pleut. Lors du montage, ne tendez pas trop la tente ; il faut qu'elle puisse s'adapter aux fluctuations du vent et des conditions météorologiques.

Si des vents forts sont prévisibles, remplacez les fiches de tente ordinaires par des fiches pour tempête. N'extrayez pas les fiches de tente en tirant sur les haubans. Dans le cas de sols durs ou rocailleux, les fiches en U robustes sont recommandées.

Ne vaporisez pas d'insecticides dans la tente ou à sa surface, car ils peuvent endommager le tissu et son enduit!
Lors du démontage et de l'emballage, la tente doit être parfaitement sèche pour ne pas moisir ou pourrir. Après l'emploi, nous recommandons de lubrifier légèrement tous les mâts en métal avec de l'huile non acide. Enlevez la saleté de la tente avec de l'eau pure et une éponge douce. Ne lavez jamais la tente au lave-linge et ne la faites jamais nettoyer à sec.

Rangez la tente au sec.

Même si nous avons effectué toutes les coutures avec du fil imperméable spécial, nous vous recommandons d'appliquer un agent d'étanchéité pour coutures ou un imperméabilisant à vaporiser à intervalles réguliers sur toutes les coutures autour des glissières et des barillets ; ces coutures comptent parmi les points faibles de votre tente, car elles sont soumises à une forte tension.

Le biais peut d'ailleurs se séparer après une exposition prolongée au soleil. Si ceci se produit, vous pouvez réparer la tente en enlevant le biais qui se détache des coutures et en utilisant un agent d'étanchéité pour coutures et un imperméabilisant à vaporiser. Notez que les rayons ultraviolets (UV) endommagent la tente si cette dernière reste longtemps exposée au soleil battant.

Ne saisissez jamais la jupe garde-boue pour ajuster la tente ou pour extraire les fiches de tente ; la jupe garde-boue compte parmi les points faibles de la tente, car elle ne vise qu'à empêcher le vent et l'eau de pénétrer dans l'espace séjour et rangement.

Démonter votre tente
Enlevez la toile de sol de votre auvent et nettoyez-le si nécessaire avec une éponge et de l'eau. Nettoyez les sols sales de la même façon. (Laissez sécher avant de replier la tente). Si la tente intérieure est humide ou sale, sortez-la pour la nettoyer, la tente peut être repliée avec ou sans la tente intérieure à l'intérieur.

Puis commencez à décrocher la tente et les haubans. Enlevez doucement les mâts des crochets puis poussez doucement les mâts dans les gaines.

Ne tirez pas sur les mâts ! Vous êtes maintenant prêt à plier la tente. Essayez de la plier de façon à avoir tous les crochets/anneaux métalliques du même côté (pour les empêcher de faire des trous dans le double toit). Lorsque vous avez plié la tente, mesurez-la avec le sac de transport pour vous assurer qu'elle n'est pas trop large. Vous devriez maintenant pouvoir rouler la tente autour des mâts dans le sac des mâts et la placer dans le sac de transport Robens.

NL

Tips voor reinigen en onderhoud
Zorg dat u optimaal geniet van uw kampeertrip door uw tent een keer als proef op te zetten en uit elkaar te halen, zodat u weet hoe het werkt voor u hem voor de eerste keer gaat gebruiken.

Onder bepaalde weersomstandigheden kan condensatie optreden aan de binnenkant van uw tent. Om dit te voorkomen, is het beter om geen natte kleding enzovoort in de tent te laten liggen, de ventilatie te verbeteren of uw tent op te zetten op een PVC-mat.

U mag lekkage niet aanzien voor condensatie.
Het buitendoek is gemaakt van waterdicht materiaal. Om te voorkomen dat water door het buitendoek sijpelt, moet u zorgen dat de binnentent het buitendoek niet raakt tijdens regenachtig weer. Als u uw tent opzet, zet hem dan niet te strak vast, anders kan hij zich niet aanpassen aan verschillende wind- en weersomstandigheden. Als er sterke windstoten verwacht worden, vervang de normale tentharingen dan voor stormharingen. Trek de tentharingen niet uit de grond aan de scheerlijnen. Voor een ondergrond met stenen of een harde ondergrond worden U-vormige haringen aangeraden.

Er mogen geen insectenbestrijders in of op de tent gespoten worden. Dit kan de stof en coating aantasten!
Als u de tent afbreekt en inpakt, moet hij volledig droog zijn om schimmel/rotten te voorkomen. We raden aan dat u na gebruik alle metalen stokken licht smeert met een zuurvrije olie. Verwijder vuil van de tent met een zachte spons en schoon zuiver water. Was de tent nooit in een wasmachine en laat hem nooit reinigen bij de stomerij.

Berg de tent op een droge plek op.

Hoewel we speciale waterdichte draden gebruikt hebben voor alle naden, raden we aan om regelmatig een naadsealer of waterdichte spray te gebruiken voor alle naden rond de rits en trekkers. Deze naden zijn de zwakkere punten van uw tent, omdat er veel spanning op kan komen te staan.

Let erop dat de tape kan loslaten na verlengde blootstelling aan de zon. Als dit zich voordoet, kunt u uw tent repareren door losse tape te verwijderen en een naad-sealer en waterdichte spray te gebruiken om de naden weer te dichten.

Let erop dat ultraviolette stralen (UV-stralen) uw tent beschadigen als hij gedurende langere tijd blootgesteld wordt aan direct zonlicht.

Pak nooit de modderafscherming vast om de tent te verstellen en gebruik de modderafscherming niet om de haringen uit de grond te trekken. De modderafscherming is een van de zwakkere punten van de tent, omdat hij alleen maar bedoeld is om wind en water uit het leef- en opberggedeelte te houden.

Uw tent uit elkaar halen
Haal het grondzeil uit de voortent en maak het indien nodig met een spons en water schoon. Maak vieze vloeren op dezelfde wijze schoon. (Laat ze drogen voor u de tent inpakt). Als de binnentent nat of vies is, haal hem er dan uit en maak hem schoon. De tent kan ingepakt worden met of zonder de binnentent binnenin. Haal dan de haringen en scheerlijnen uit de grond. Haal voorzichtig de stokken uit de pinnen en druk voorzichtig de stokken door de openingen. Trek de stokken er niet doorheen!

U kunt de tent nu opvouwen. Probeer hem zo op te vouwen dat alle metalen pinnen/ringen aan één zijde zitten (om te voorkomen dat er gaten in het buitendoek komen). Als u de tent hebt opgevouwen, leg hem dan op de draagzak om te controleren of hij niet te breed is. U moet de tent nu rond de stokken in hun stokkenzak kunnen vouwen en de tent in de Robens-draagzak doen.

CZ

Veškeré stížnosti a problémy
týkající se produktu směřujte na svého dodavatele produktů Robens.

Tipy pro čištění a údržbu
Nejvíce si stanování užijete, když stannejprve vyzkoušíte, postavíte a opět jej složíte, abyste před prvním výletem věděli, jak postupovat.
Kondenzace by neměla být zaměňována za pronikání vody
Za určitých klimatických podmínek se může na vnitřních plochách stanu objevit kondenzovaná vlhkost. Abyste tomu předešli, odstraňte ze stanu vlhké oděvy a jiné předměty, vyvětrejte nebo stan postavte na podlážku z PVC.

Tropiko je vyrobeno z nepromokavého materiálu.
Abyste předešli průniku vody, nedotýkejte se při dešti vnitřních povrchů stanu.

Stan při stavění příliš nenapínejte, neboť pak nebude schopen přizpůsobit se měnícím se povětrnostním podmínkám.
Pokud očekáváte silný vítr, vyměňte běžné kolíky za kolíky bouřkové. Kolíky ze země nevyjímejte pomocí zajišťovacích lanek. Je-li podloží kamenité nebo tvrdé, doporučujeme použít silnější kolíky ve tvaru U.

Spreje proti hmyzu nikdy nestřikejte uvnitř stanu ani na něj, neboť by mohlo dojít k poškození textilie a povrchové úpravy!

Ačkoli jsme na všechny švy použili speciální nepromokavou nit, doporučujeme na všechny švy podél zipů a kolíků použít vodoodpudivou povrchovou úpravu na švy nebo impregnační sprej, neboť na tyto švy je vyvíjen největší tlak a mají větší sklon k poničení.
Upozorňujeme, že v případě dlouhodobého vystavení přímému slunečnímu světlu se podlepení švů může odloupnout. Pokud k tomu dojde, můžete stan opravit tak, že odstraníte sloupnuté podlepení a pomocí těsnění na švy a impregnačního spreje švy opět utěsníte.
Upozorňujeme, že pokud necháte stan dlouho vystavený přímému slunečnímu světlu, ultrafialové
(UV) paprsky jej mohou poškodit.
Složení stanu Před složením a zabalením stanu musí být textilie úplně suchá, abyste zabránili vzniku plísní/hnilobу.
Stan omyjte od nečistot měkkou houbou a čistou vodou.
Stan nikdy neperte v pračce, ani jej nedávejte do čistírny.
Skladujte stan na suchém místě.
Pokud je možné oddělit podlážku, vyjměte ji a v případě potřeby ji omyjte mycí houbou a vodou.
Stejně očistěte i znečištěnou podlahu stanu. (Před sbalením stanu ji nechte vyschnout).
Pokud je vnitřní stan mokrý nebo špinavý, vyjměte jej a omyjte.
Stan je možné sbalit s vnitřním stanem uvnitř i bez něj.
Poté ze země vytáhněte kolíky a lanka. Opatrně vyjměte tyče z kovových čepů a vysuňte je z tunelů zatlačením. Za tyče netahejte!
Nyní můžete stan složit. Zkuste jej složit tak, abyste všechny kovové kolíky/kolečka měli na jedné straně (abyste do tropika neudělali díry). Až stan složíte, přeměřte, zda není příliš velký, aby se vešel do tašky. Nyní stan srolujte kolem tyčí uložených v obalu na tyče a uložte jej celý do tašky Robens.
*Větrný test Robens
Určení výkonnosti stanu Robens ve
větrných podmínkách
vychází ze znalostí a technik dostupných společnosti Robens v době testování. Během testu zjišťujeme maximální (MAX) rychlost, které byl stan vystaven, a průměrnou (AVG) rychlost větru, při které došlo ke strukturální nestabilitě. Ta se může projevit zlomením/deformací tyče
nebo zhroucením stanu a tomu, že po snížení síly větru se stan znovu navrátí do svého původního tvaru.
Během testování nikdy nedošlo ke katastrofálnímu zhroucení stanu při nižší rychlosti větru, než byla rychlost maximální.
Společnost Robens nenese žádnou odpovědnost za tu eventualitu, kdy by následný vývoj prokázal, že znalosti a techniky společnosti byly chybné či nesprávné.
Hodnocení získáváme postavením a testováním podobných stanů v prostorách společnosti Oase Outdoors ApS.
Mezi faktory, které mohou mít negativní vliv na výkon stanu, patří rozdílné podloží, nesprávné kolíky, povětrnostní podmínky, chybný nebo nesprávný způsob stavby stanu a běžné opotřebení. Hodnocení tedy v žádném případě nepředstavuje
záruku vlastností tohoto stanu.

NO

Tips om rengjøring og vedlikehold
Få mest mulig ut av campingturen med en generalprøve der du slår opp og tar ned det nye teltet ditt, slik at du kjenner det før du skal bruke det for første gang.

I visse værforhold kan det oppstå kondens på innsiden av teltet. For å forhindre dette må du fjerne våte klær osv., sørge for bedre ventilasjon eller slå opp teltet på en PVC-matte.

Kondens må ikke forveksles med lekkasje.
Ytterduken er laget av et vanntett materiale. For å hindre at vann siver gjennom ytterteltet må du unngå å ta på innsiden av ytterduken når det regner.

Når du slår opp teltet, må du ikke feste det for stramt, da dette kan gjøre at teltet ikke tilpasser seg varierende vær- og vindforhold.

Hvis du forventer sterk vind, kan du bytte de normale teltpluggene med stormplugger. Ikke bruk bardunene til å trekke opp teltpluggene. For steinete eller hard bakke anbefales kraftigere plugger med U-form.

Insektsmiddel må ikke sprayes i eller på teltet, da de kan skade stoffet og belegget!
Når du tar ned og pakker teltet, må det være helt tørt, slik at du unngår mugg/råte. Vi anbefaler at alle metallstenger smøres lett med en nøytral olje hver gang teltet har vært i bruk.

Fjern smuss fra teltet med en myk svamp og rent vann. Teltet må aldri vaskes i vaskemaskin eller rengjøres med kjemisk rens.

Oppbevar teltet på et tørt sted.

Selv om vi har brukt spesiell vanntett tråd i alle sømmer, anbefaler vi at du bruker et tettemiddel for sømmer eller vanntett spray med jevne mellomrom på alle sømmer rundt glidelåser og skjøter, da disse sømmene er noen av de svakeste punktene på teltet, og det kan være veldig stramt rundt dem.

Vær oppmerksom på at filmen kan løsne etter lang eksponering for sollys. Hvis dette skjer, kan du reparere teltet ved å fjerne løs film og bruke et sømtettemiddel og vanntett spray til å forsegle sømmene på nytt. Vær oppmerksom på at ultrafiolett lys (UV) kan skade teltet ved eksponering for sollys over lengre tid.

Hvis teltet har gjørmeskjørt, må du aldri bruke det til å justere teltet eller bruke gjørmeskjørtet til å dra opp teltpluggene. Gjørmeskjørtet er et av de svakeste punktene på teltet, og er bare designet for å beskytte oppholds- og oppbevaringsrommene mot vind og vann.

Ta ned teltet
Avtakbar markduk kan tas av og rengjøres med svamp og vann om nødvendig. Rengjør skitne gulv på samme måte. (La det tørke før du pakker teltet.) Hvis innerteltet er vått eller skittent, kan du ta det ut og rengjøre det. Teltet kan pakkes sammen med eller uten innerteltet på innsiden.

Start med å løsne teltpluggene og bardunene. Ta stengene forsiktig ut av festene og skyv dem forsiktig gjennom hylsene. Stengene må ikke trekkes ut!
Du kan nå brette sammen teltet. Prøv å brette det slik at alle metallpinner/-ringer er på den ene siden (for å unngå at de lager hull i ytterduken).

Når du har brettet sammen teltet, måler du det mot teltposen for å forsikre deg om at det ikke er for bredt. Du skal nå kunne rulle teltet rundt stengene i stangposen og legge det i Robens-teltposen.

ROBENS®
OUTDOOR PASSION